BASIC 19

רובוט לניקוי בריכה Dolphin מבית מיטרוניקס

מדריך למשתמש

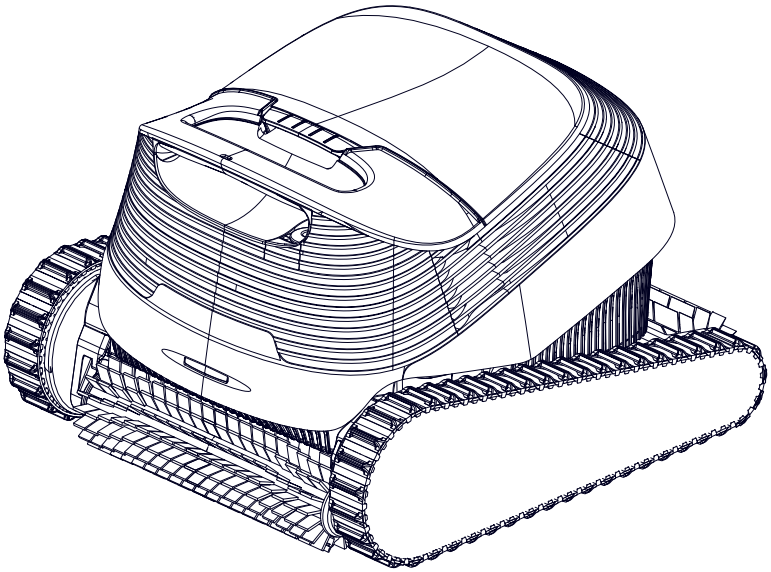

maytronics™ | Exceptional Experience

BASIC 19
רובוט לניקוי בריכה
מדריך למשתמש

תוכן עניינים

1. מבוא 2
2. מפרט טכני 2
3. אזהרות והנחיות בטיחות 3
4. חלקי הרובוט 4
5. שימוש ברובוט 5
   5.1 התקנה 5
   5.2 הכנסת הרובוט למים 6
   5.3 נורות החיווי של הרובוט 6
   5.4 הוצאת הרובוט מהמים 7
6. אחסון הרובוט בחורף 8
7. ניקוי סל הסינון 9
   7.1 שטיפה מהירה לאחר הוצאת הרובוט מהבריכה 9
   7.2 ניקוי תקופתי של לוחות הסינון 10
   7.3 ניקוי המדחף 11
8. פתרון תקלות 12

1. מבוא

תודה שרכשת רובוט לניקוי בריכה מבית Maytronics.
אנו בטוחים כי הרובוט לניקוי הבריכה של Maytronics יספק לך ניקוי בריכה אמין, נוח וחסכוני.
מערכת הסינון המהימנה שלו בכל תנאי הבריכה, פעולת הצחצוח האקטיבית, ומברשת הטיפוס המתאימה לכל סוגי המשטחים - כולם יחד מעניקים היגיינה מירבית לבריכה.
הרובוטים לניקוי בריכות של Maytronics מספקים טכנולוגיית ניקוי מתקדמת, ביצועים עמידים לאורך זמן ותחזוקה קלה.
אתה ובני משפחתך תוכלו ליהנות משחייה בביטחון מלא שהבריכה שלכם נקייה לחלוטין.

2. מפרט טכני

השתמש ברובוט רק כאשר המים שלך עומדים בתנאים הבאים

כלור	מקסימום 4 PPM
חומציות (PH)	7.0-7.8 PPM
טמפרטורה	6-35°C (מתחת 15°C ביצועי הטיפוס עלולים להפגע)
נתרן (NaCl)	מקסימום = 5000 PPM

רובוט
הגנה על המנוע: IP 68
עומק מינימלי: 0.4 מ'
עומק מקסימלי: 5 מ'

ספק כוח דיגיטלי
IP 54
קלט: 100-240 VAC 50-60 Hz
פלט: <30 VDC

מוצר זה עומד בהנחיות האיחוד האירופי 2014/35/EU, 2014/53/EU, 2014/30/EU, וכן בתקני RoHS ו-REACH.
למידע מלא, אנא צרו קשר דרך: www.maytronics.com/global/support/contact-us
ובקשו את הצהרת ההתאמה של האיחוד האירופי (EU Declaration of Conformity).

3. אזהרות והנחיות בטיחות

הנחיות בטיחות חשובות

קרא ופעל על פי כל ההוראות

אזהרות:

1. מקם את ספק הכוח במרחק של לפחות 3 מטרים מקצה הבריכה במהלך הפעולה.
2. הוצא את הרובוט לניקוי הבריכה מהמים לפני כניסת אנשים לבריכה.
3. נתק את ספק הכוח לפני בדיקה של הרובוט לניקוי הבריכה.
4. ניקוי ותחזוקה אינם מיועדים לילדים. שמור על הרובוט מחוץ להישג ידם של ילדים או של אנשים עם יכולות פיזיות, חישה או מנטליות מוגבלות, אלא אם הם מפוקחים או מקבלים הדרכה.
5. השתמש רק בכבל הכוח המקורי. אם הוא פגום, יש להחליפו על ידי טכנאי מוסמך.
6. ספק הכוח חייב להיות מחובר דרך התקן זרם שיורי (מפסק פחת) עם זרם פעולה שיורי מדורג שאינו עולה על 30 mA.
7. להקטנת הסיכון להתחשמלות, החלף מיידית כבל פגום.
8. אין להשתמש בכבל מאריך. ודא שישנו שקע חשמלי ממוקם כראוי.

הנחיות זהירות:

1. הפעלת הרובוט לניקוי הבריכה תעשה רק על ידי מפעילים מיומנים ומוסמכים.
2. הרחק את הידיים ממנגנון רצועת ההנעה במהלך הפעולה.
3. למניעת התחשמלות, מקם את ספק הכוח לפחות 11 ס"מ מעל פני הקרקע.
4. בעת הרמת הרובוט, הקפד למנוע פגיעות בגב. אפשר למים להתנקז מהרובוט בקצה הבריכה לפני הנשיאה.
5. אין לקבור את הכבל. אחסן אותו במקום בטוח כדי למנוע נזק ממכסחות דשא, גוזמי גדרות או ציוד אחר.
6. אין להשתמש ברובוט לניקוי הבריכה אם נוספו לבריכה חומרי טיהור נוזליים או מקבעי צלילות.
חומרים אלו עלולים לסתום או לפגוע במסננים.

שמרו את ההנחיות הללו

4. חלקי הרובוט

◄ רובוט לניקוי בריכות - מודל ממשפחת BASIC 19

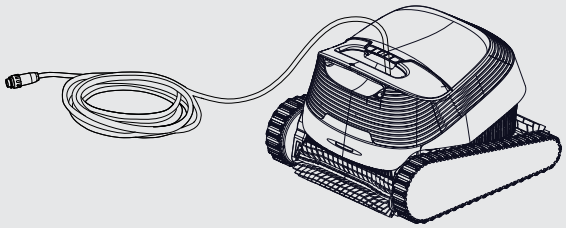

למניעת שחיקה של הפלסטיק:
• יש לשטוף את הרובוט, הכבל והפילטר (סל הסינון) בעת הוצאתם מהבריכה, ולאחר מכן להניחם בצל או לכסותו כשמונח בעגלה.
• יש להוציא את הרובוט מהבריכה בעת הכנסת חומרים כימיים לבריכה.

◄ ספק כוח

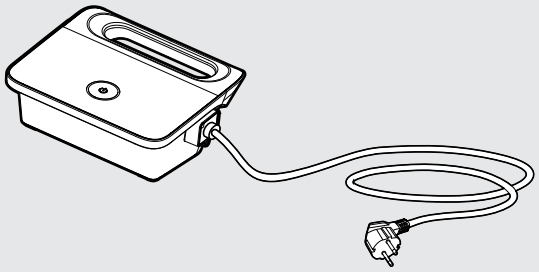

ספק הכח עמיד בפני התזות מים, אך אנו ממליצים לאחסנו במקום יבש בעונות גשומות, שכן גשם כבד עלול לגרום לנזק.

◄ סל סינון

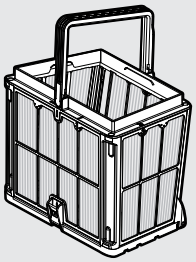

כדי להאריך את חיי הפילטר ולשמור עליו נקי, יש לשטוף אותו לפני שהפסולת מתייבשת והסרתה נהיית קשה יותר.

5. שימוש ברובוט

5.1 התקנה

הרובוט קל לשימוש. הנח אותו בבריכה וודא שהוא ממוקם נכון על קרקעית הבריכה.
הפעל את הרובוט ואפשר לו להשלים את משימת הניקוי.
לפני השימוש ברובוט בפעם הראשונה, בצע את הצעדים הבאים:

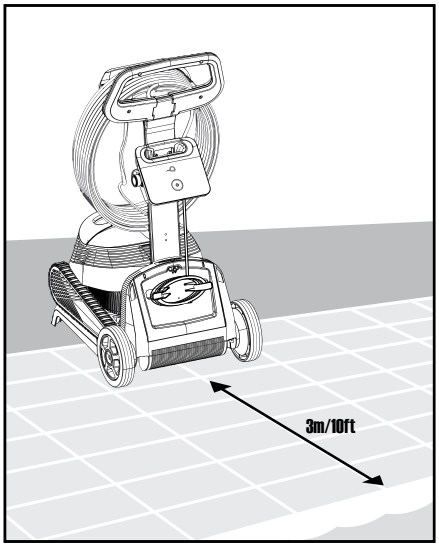

5.1.1 מקם את ספק הכוח כך שיהיה במרכז הצד הארוך של הבריכה, במרחק של 3 מ' משפת הבריכה.
כסה או אחסן במקום יבש.
גשם כבד עלול לגרום נזק לספק הכוח.

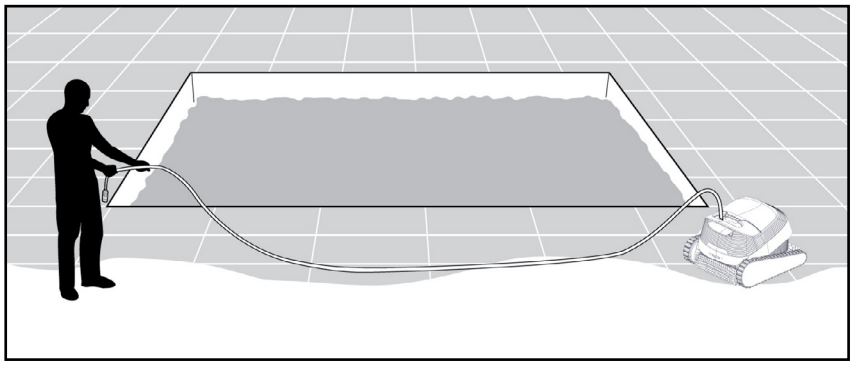

5.1.2 לשחרור "פיתולים" בכבל: פעם בשבוע נתקו אותו מספק הכוח, יישרו אותו ולאחר מכן גלגלו אותו וחברו לספק הכוח.

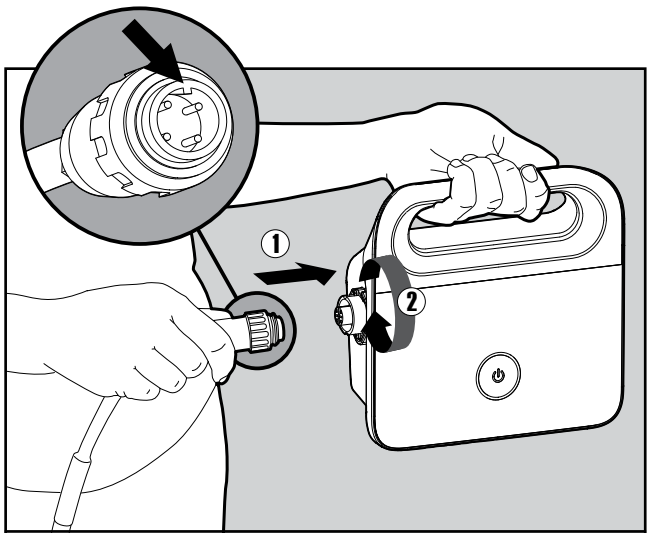

5.1.3 חבר את הכבל הכחול לספק הכוח על ידי הכנסת הלשון שבחיבור (1) לפי החריץ בפקק של ספק הכוח.
סובב בכיוון השעון כדי לאטום (2).

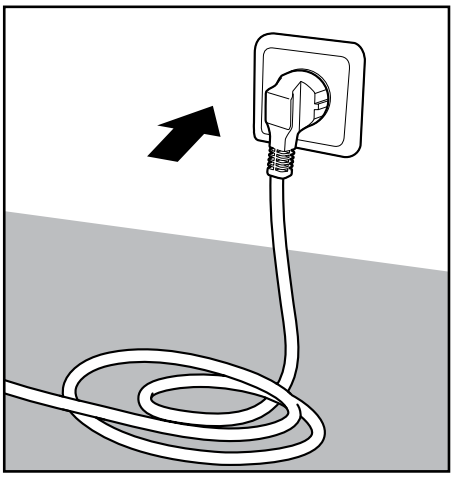

5.1.4 חבר את ספק הכוח לחשמל והשאר אותו כבוי עד שהרובוט נמצא במים.

5.2 הכנסת הרובוט למים

5.2.1 הנח את הרובוט בבריכה ואפשר לו לשקוע לקרקעית. ודא שהכבל הכחול חופשי ואין לו כל מכשול.

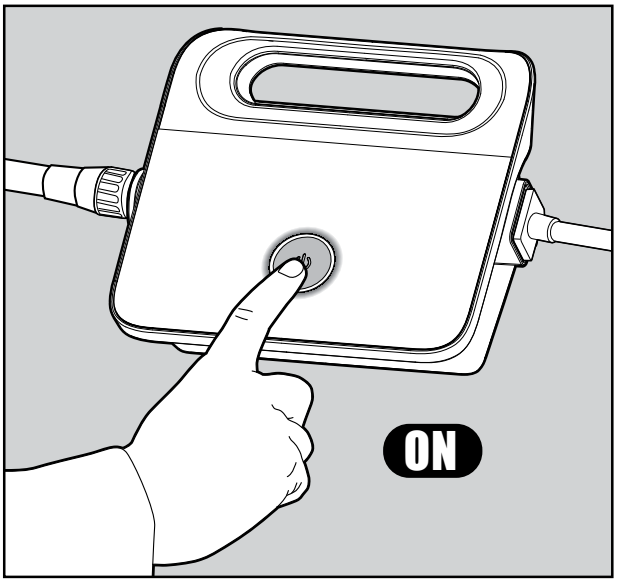

5.2.2 הפעל את ספק הכוח. הרובוט יפעל עד לסיום מחזור הניקוי. כדי לתזמן את פעילות הרובוט במהלך השבוע, לחץ לחיצה ארוכה על כפתור ההפעלה עד שהוא יהבהב פעמיים. יש לנקות את המסנן בסוף השבוע ולהפעיל מחדש את הטיימר השבועי. לפני הוספת כמות גבוהה של כלור לבריכה (טיפול "שוק"), מומלץ להוציא את הרובוט כדי לשמור עליו לאורך זמן.

5.3 נורות החיווי של הרובוט

נורת חיווי	אינדיקציה
כחול מהבהב	פעולה רגילה
אדום מהבהב	שגיאה (לדגמים מתאימים בלבד)

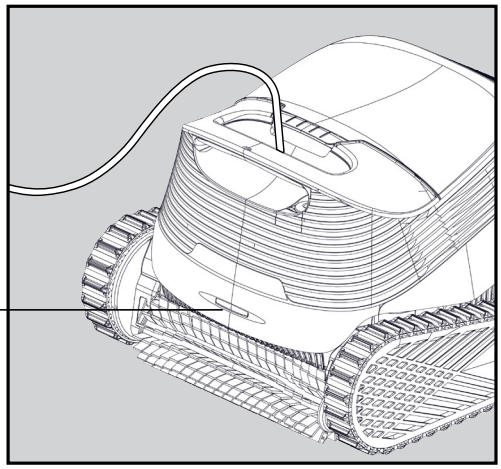

5.4 הוצאת הרובוט מהמים

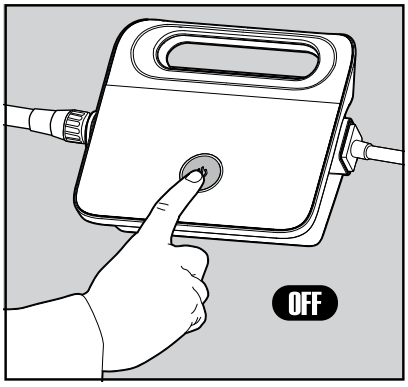

5.4.1

כבה את ספק הכוח.

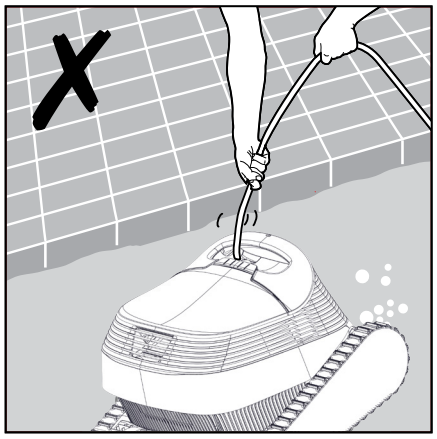

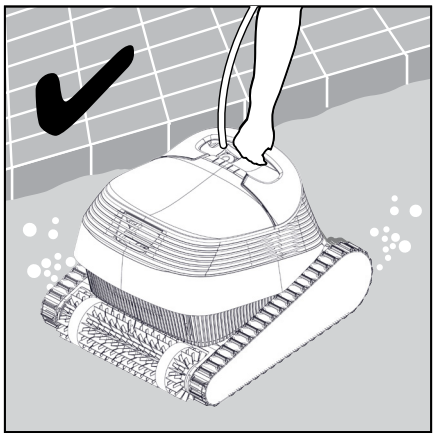

5.4.2 באמצעות הכבל הכחול, משוך את הרובוט עד פני המים.
השתמש בידית כדי להוציא את הרובוט מהבריכה.

השתמש בכבל הכחול כדי למשוך את הרובוט עד פני המים, ואז השתמש בידית.
משיכה של הרובוט מעל פני המים באמצעות הכבל עלולה לגרום לנזק לחיבור.

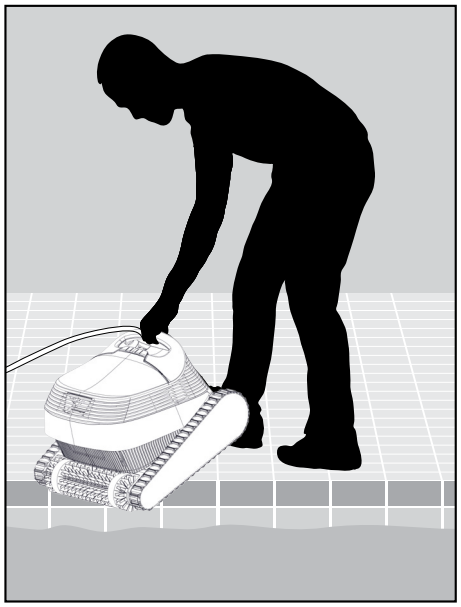

5.4.3

הנח את הרובוט על קצה הבריכה כדי לאפשר למים להתנקז החוצה.

6. אחסון הרובוט בחורף

במידה והרובוט נמצא מחוץ לשימוש לתקופה ממושכת, בצע את שלבי האחסון הבאים:

- נתק את ספק הכוח.
- ודא שלא נותרו מים ברובוט לניקוי הבריכה.
- נקה היטב את סל הסינון והפנלים והחזר אותם למקומם.
- גלגל את הכבל הכחול כך שלא יהיו בו פיתולים.
- אחסן את הרובוט לניקוי הבריכה במקום מוגן, מחוץ לשמש ישירה, גשם או קור, בטמפרטורה שבין 5°-45°C.

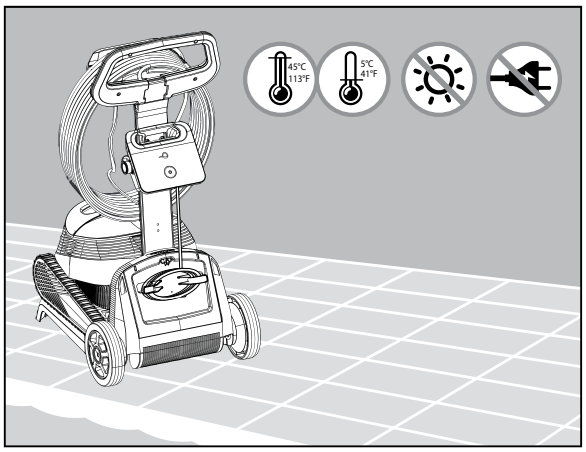

7. ניקוי סל הסינון

ודא שספק הכוח לא מחובר לחשמל

7.1 שטיפה מהירה לאחר הוצאת הרובוט מהבריכה

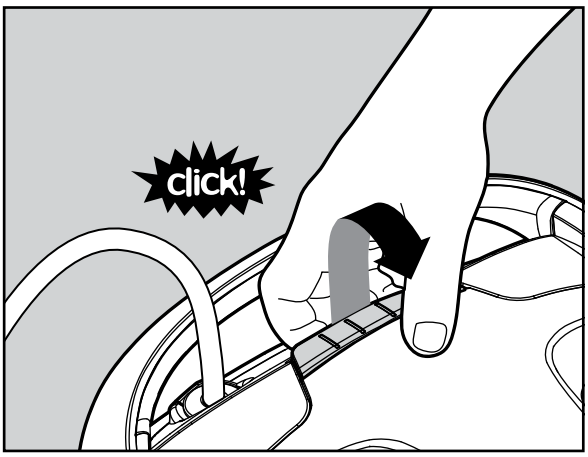

7.1.1 פתח את מכסה הפילטר.

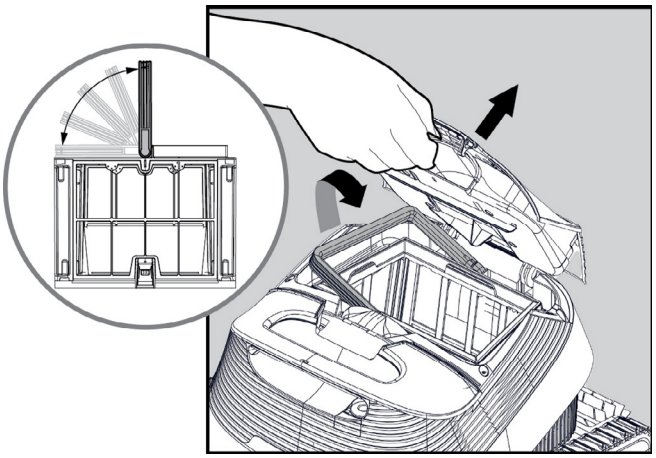

7.1.2 הידית תתרומם באופן עצמאי.

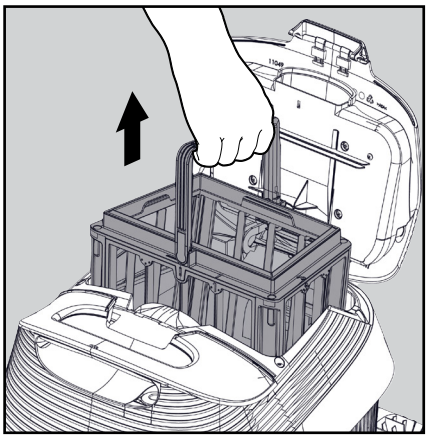

7.1.3 הוצא את סל הסינון.

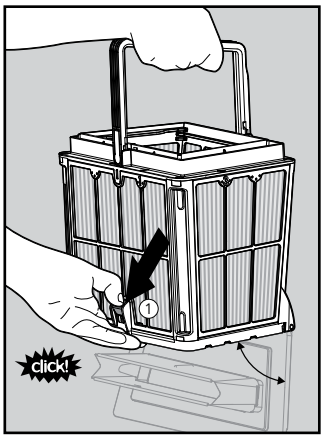

7.1.4 לחץ על הקליפס לפתיחת תחתית סל הסינון.

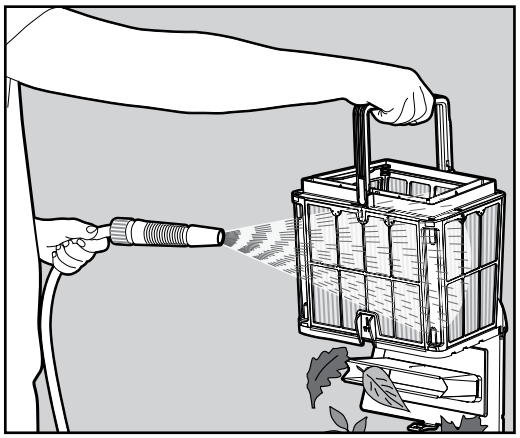

7.1.5 נקה את סל הסינון ואת הרובוט באמצעות צינור מים.

7.2 ניקוי תקופתי של לוחות הסינון

בנוסף לניקוי לאחר השימוש, יש לנקות את הפילטרים באופן תקופתי.
מומלץ לבצע זאת כ-פעם בחודש.
בעת הניקוי תקופתי, יש לפרק תחילה את ארבעת לוחות הפילטר של הסל החיצוני, בהתאם לשלבים הבאים.

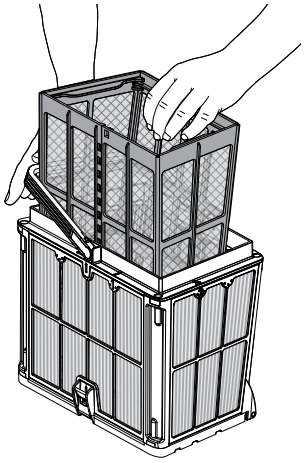

7.2.1 הורד והחזק את הידית ולחץ להוציא את סל הרשת הפנימי.

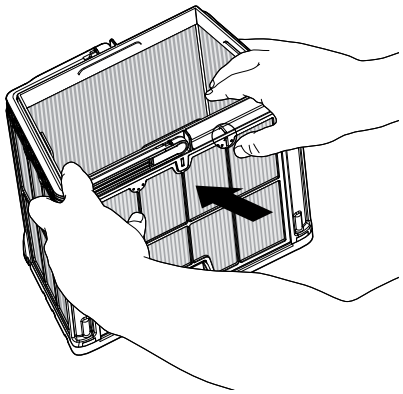

7.2.2 פרק את לוחות הסינון על ידי לחיצה עם האגודלים על לוח 1.

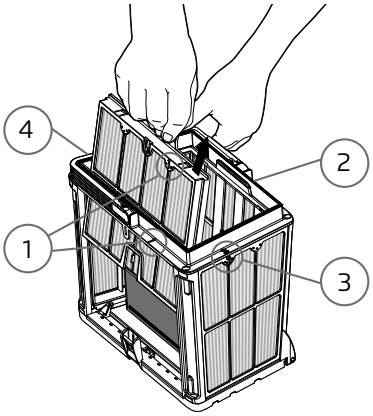

7.2.3 המשך לפרק את לוחות 2, 3, 4 באותו אופן.

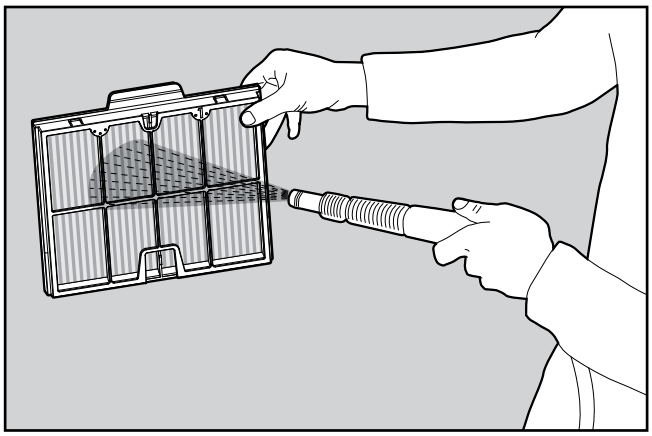

7.2.4 נקה את לוחות הסינון באמצעות צינור מים.

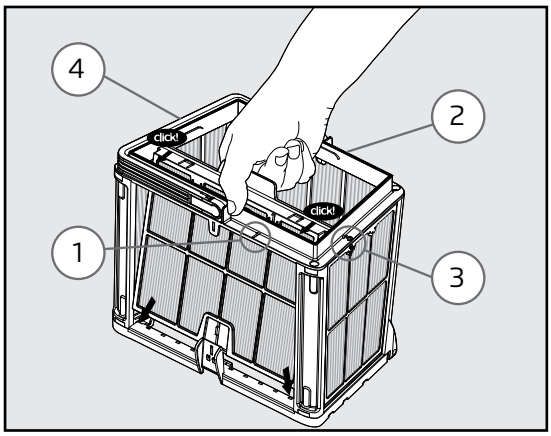

7.2.5 הרכב מחדש את לוחות הפילטר בסדר הבא 4 –> 3 –> 2 –> 1.

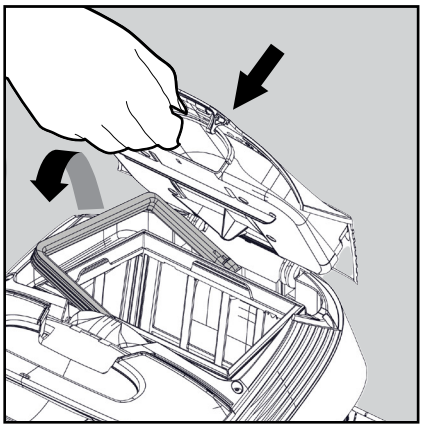

אין להחזיר את לוחות הסינון למקומם בכוח.

7.2.6 הכנס את סל הסינון הנקי וסגור את המכסה.

7.3 ניקוי המדחף

אם יש פסולת התקועה במדחף או בצינור ניקוי המדרגות, יש לנקות גם אותם באופן הבא:

ראשית, הוצא את ספק הכוח מהחשמל

זהירות: השתמש אך ורק במברג פיליפס, ולא במברג חשמלי

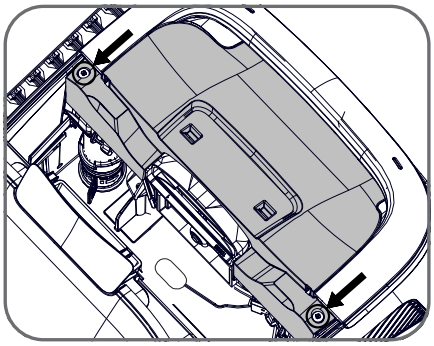

1. סובב והוצא את 2 הברגים והסר את המכסה.

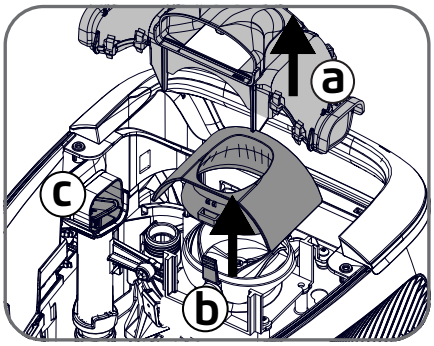

2. a. הסר את מכלול הפליטה.
   b. לחץ על שתי הלשוניות בצדדים כדי להסיר את מכסה הסרוו.
   c. בדוק ונקה כל פסולת מצינור ניקוי המדרגות.

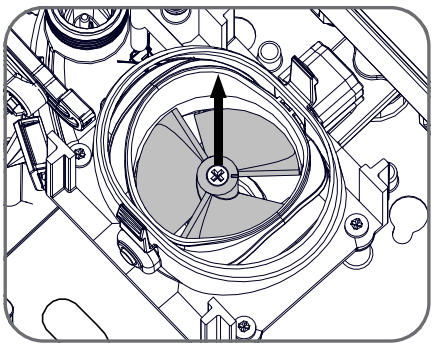

3. הסר בזהירות פסולת ושיער. השתמש בפינצטה או בצבת קטנה. להבי המדחף חדים. במידת הצורך, הסר את בורג המדחף והרם את המדחף בזהירות אך בנחישות כדי לנקות את הפסולת.

8. פתרון תקלות

נתק את ספק הכוח לפני ביצוע כל פעולה.

סימפטום	סיבה אפשרית	כיצד לתקן
ספק הכוח או נורת החיווי ON/OFF אינם פועלים.	• אין מתח בשקע החשמל בקיר. • ספק הכוח אינו פועל. • כבל החשמל אינו מחובר כראוי לשקע החשמל. • מפסק הפחת (GFCI) כבוי.	• ודא שיש מתח בשקע החשמל בקיר. • ודא שספק הכוח מחובר לחשמל ומופעל. • ודא שכבל החשמל מחובר היטב עד הסוף לספק הכוח. • כבה את ספק הכוח. המתן 30 שניות, ואז הפעל אותו שוב. • אם לשקע הקיר שלך מחובר מגן התחשמלות עם כפתורי בדיקה/איפוס, לחץ על כפתור האיפוס עד שתישמע נקישה.
הרובוט אינו זז.	• הכבל הכחול אינו מחובר כראוי לשקע החשמל בקיר. • יש מכשול החוסם את המדחף, הזחלים או הגלגלים.	• בדוק שהכבל הכחול מחובר היטב לספק הכוח. • נתק את ספק הכוח. פתח את מכסה המדחף ובדוק שאין דבר התקוע במדחף (ראה איורים ב- 7.3). • ודא שאין מכשול החוסם את הזחלים או הגלגלים.
הרובוט נע במעגלים.	• סל הסינון סתום. • פסולת תקועה מכלול המדחף או במכסה המדחף. • ספק הכוח ממוקם במיקום לא נכון. • הצטברות אצות או מים בבריכה שאינם עומדים במפרט הנדרש.	• נקה את סל הסינון. • הסר פסולת התקועה במכלול המדחף או במכסה המדחף (ראה איורים ב-7.3). • מקם את ספק הכוח במיקום שמאפשר לרובוט לניקוי הבריכה להגיע בחופשיות לכל שטח הבריכה. • תקן את תנאי הבריכה ומי הבריכה בהתאם למפרט.
הרובוט זז אך לא מנקה את הבריכה.	• סל הסינון סתום. • פסולת תקועה במכלול המדחף או במכסה המדחף. • המברשות הקדמיות/אחוריות שחוקות.	• נקה את סל הסינון. • הסר פסולת התקועה במכלול המדחף או במכסה המדחף (ראה איורים ב-7.3). • החלף מברשת שחוקה.
הרובוט מנקה רק חלק מהבריכה.	• ספק הכוח ממוקם במיקום לא נכון. • לא שוחרר מספיק כבל כחול לצורך הפעלת הרובוט לניקוי הבריכה כראוי. • הפילטר נסתם במהלך מחזור הניקוי.	• מקם את ספק הכוח במיקום שמאפשר לרובוט לניקוי הבריכה להגיע בחופשיות לכל שטח הבריכה, תוך שמירה על מרחק מינימלי מהבריכה של 3 מ' וגובה מינימלי מעל הקרקע של 11 ס"מ. • בדוק שיש מספיק כבל כחול חופשי בבריכה כדי שהרובוט יוכל להגיע לכל שטח הבריכה. • נקה את סל הסינון. אם הבריכה מאוד מלוכלכת, הסר את לוחות סל הסינון (ראה איורים 7.2.1-7.2.6). שטוף אותם כך שהפסולת לא תתקשה עליהם.
הכבל הכחול מפותל.	הכבל הסתבך והתפתל.	כדי ליישר את הפיתולים, פרוש ויישר את הכבל כולו והנח אותו למספר שעות בשמש.
הרובוט לא מטפס על הקירות.	• סל הסינון סתום. • אצות על הקירות. • רמת pH לא מתאימה. • פסולת תקועה במכלול המדחף או במכסה המדחף. • המברשות הקדמיות/אחוריות שחוקות או אינן מתאימות למשטחי בריכה חלקים.	• נקה את סל הסינון. • בדוק את רמות הכימיקלים במים. רמות לא מתאימות עלולות לגרום לצמיחת אצות, שהופכות את הקירות לחלקים. אם כן, כוונן את הרמות ושפשף את הקירות. • הסר פסולת התקועה במכלול המדחף או במכסה המדחף (ראה איורים ב-7.3). • החלף מברשת שחוקה, או רכוש מברשת אחורית משולבת או מברשת פלא.

אם הפתרונות הללו אינם פותרים את הבעיה, פנה לשירות הלקוחות של Maytronics:

צפון אמריקה
1-888-365-7446 ext. 1002
customersupport@maytronicsus.com

צרפת
+33 (0)4 42 98 14 90
support@maytronics.fr

אוסטרליה, ניו זילנד ודרום אפריקה
1 300 693 657
infoau@maytronics.com

שאר העולם/ מטה מיטרוניקס
00 800 69694141 (מספר חינם ללא חיוב)
00 972 77 96 14 204 (מספר בינלאומי)
wecare@maytronics.com

למידע מלא ופתרון תקלות נוסף, אנא בקר באתר שלנו ב- www.maytronics.com

8159959